SCHNITT A-A

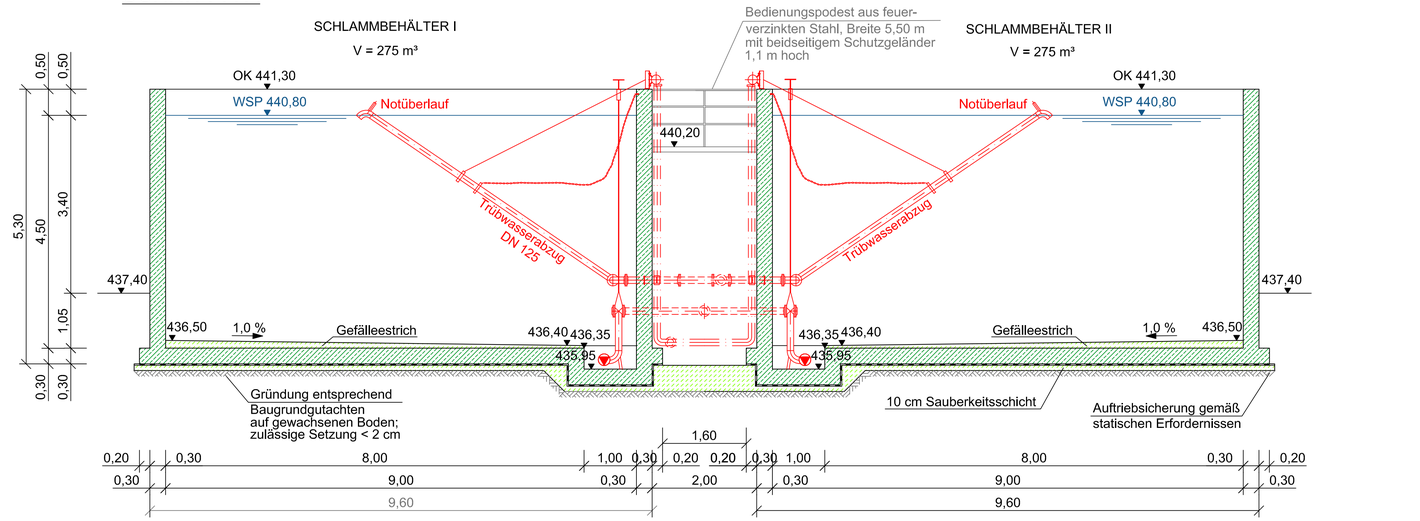

SCHNITT C-C

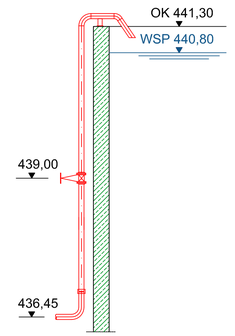

GRUNDRISS

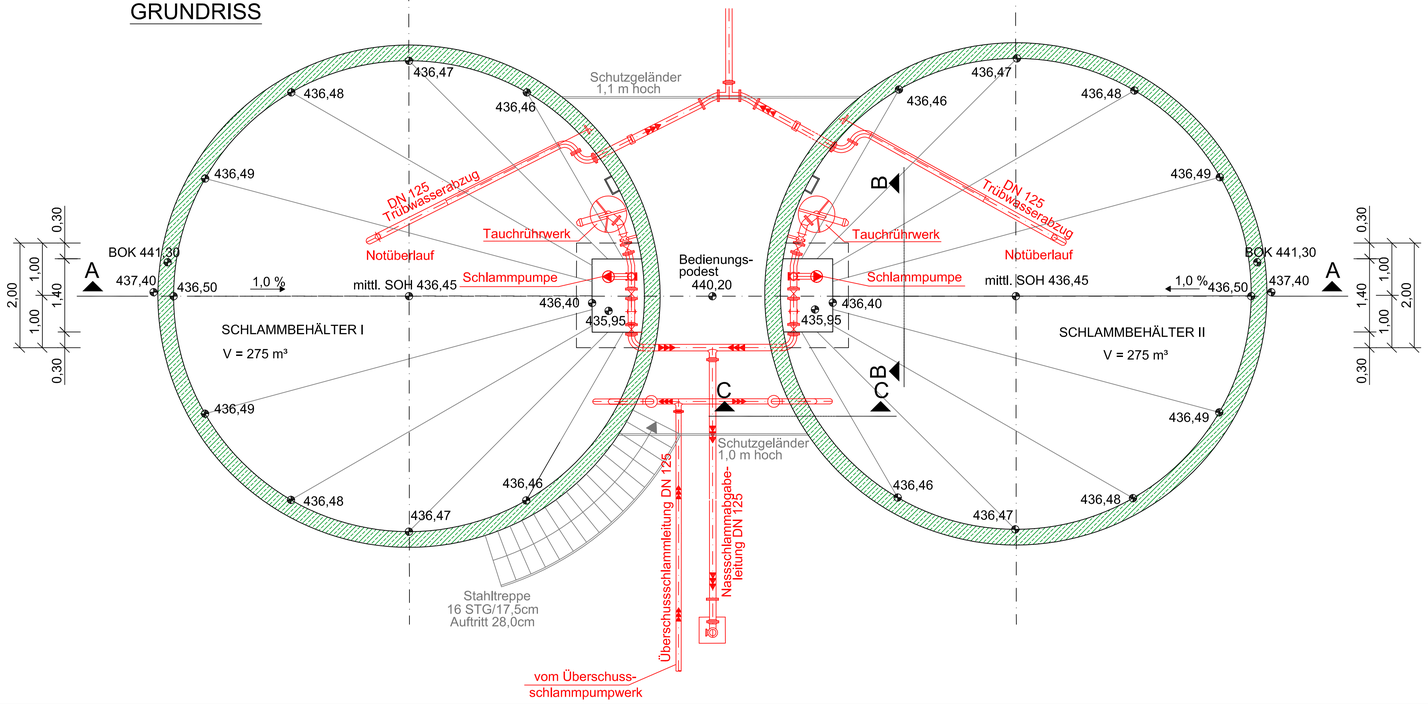

SCHNITT B-B

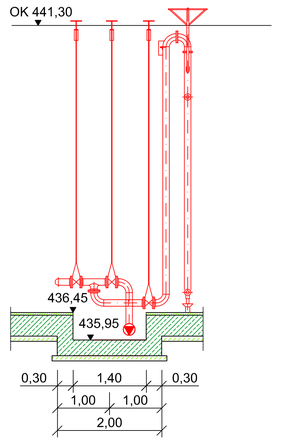

ENTWURFSPLANUNG

vom April 2020

AENDERUNG	DATUM	INDEX	NAME

INHALT	Detailplan Schlammbehälter
BAUHERR	Markt Gangkofen Marktplatz 21/23 84140 Gangkofen
VORHABEN	Sanierung Kläranlage Gangkofen

ANLAGE 5.5	MASSSTAB 1:50	PLANGROESSE	0,58 m²
		BEARBEITET	Benanni
PLANNUMMER 13491/11	PROJEKTNUMMER 13491	GEZEICHNET	Huber
		GEPRUEFT	Brandhorst
DATUM	6. April 2020	DATEI	13491_3_DT_Schlammsilos.dwg

UNTERSCHRIFT

Entwurfsverfasser Bauherr

SEHLHOFF GMBH
Rachelstraße 53
94315 Straubing
www.sehlhoff.eu
Telefon 09421 9264-0
Telefax 09421 9264-90
straubing@sehlhoff.eu

"Diese Zeichnung ist unser geistiges Eigentum. Sie darf gemäß §§1,2 und 11 UhG und §23 SGB ohne unsere schriftliche Genehmigung weder vervielfältigt und unbefugt verwendet, noch Dritten zur Einsicht überlassen oder in sonstiger Weise inhaltlich mitgeteilt werden."